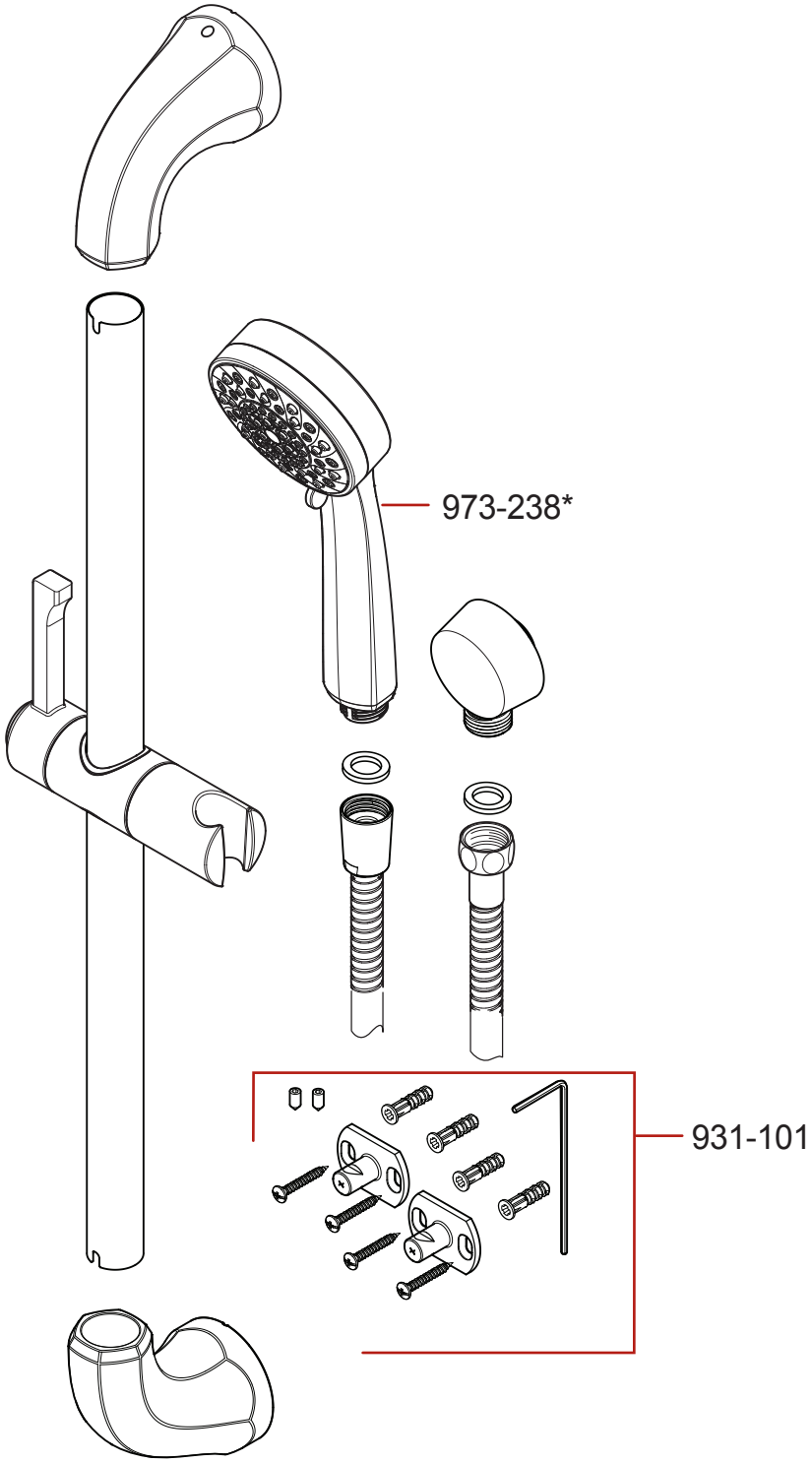LG16-3DE • Parts Explosion • Esquema de piezas • Vue éclatée des pièces